Golnoor

Light up Your Life

Installation and utilization instruction for LED line luminaire
PROXIMA With width of 4 cm

دستورالعمل نصب و بهره برداری چـراغ خطیLED
پروکسیما عرض ۴ سانتیمتر

بـــرای مشـاهـده شرایـط و ضـوابـط ضمانت نـامـه محـصـــولات به وب سایـت گلنــور مراجـعه فــرمـاییــد
To observe the terms and conditions of the product guarantee, please refer to Golnoor's website

www.golnoor.com
info@golnoor.com

کاربـــر گرامـی، لـطفاً قبـل از نصـب چـــراغ به مـــوارد زیر تـوجـه فرماییـد:
Dear customer, please read below items before installation:

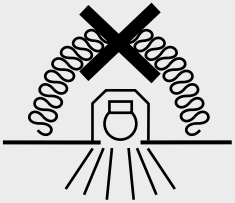

1. به ولتاژ تغذیه که بر روی بدنه چراغ نشانه گذاری شده است توجه فرمایید.
2. در صـورت وجود بارهای مـوتـوری حتماً از تابلو برق جداگانه ای مجهز به تجهیزات حفاظتی استفـاده نموده و در زمان انجـام عملیات ساختمانی مانند جوشکاری و ... چراغ را از مدار خارج نمائید.
3. دقت فرمایید چراغ به هنگام اتصال به شبکه برق، اکیداً به ۲ فاز (۳۸۰ ولت) متصـل نگردد.
4. حتماً پایانه ارت (Earth) چراغ را به شبکه ی زمین حفاظتی متصل نمایید.
5. با توجه به اینکه نصب از نو ع X می باشد، اگر کابل یا بند انعطاف پذیر بیرونی چـراغ خراب شود، باید بوسیله یک کابل ویژه یا کابلی که توسط سازنده یا تعمیرکار مجاز در دسترس قرار می‌گیرد، جایگزین شود.

1. Pay attention to the supply voltage range marked on luminaire body
2. If there are electric motors in the power network, be sure to use an exclusive electrical distribution panel equipped with protective equipment, and remove the luminaire from the circuit during construction operations such as welding.
3. Be careful, do not connect the luminaire to 380V(in luminaire with 230V AC input voltage).
4. Connect the earth terminal to protective earthing network.
5. Given that the attachment is of X type, if the external flexible cable or cord of this luminaire is damaged, it shall be replaced by a special cable or cable exclusively available from the manufacturer or his service agent.

ISO 9001:2015 ISO 14001:2015 ISO 45001:2018

Mail-box 1586685717
Customer service : +98 021-88672727

General conditions

Model	Recessed	Pendant/Surface mounted
Weight		
57 cm	0.75 kg	1.16 kg
85 cm	1.05 kg	1.56 kg
113 cm	1.35 kg	1.93 kg
169 cm	1.96 kg	2.73 kg
225 cm	2.55 kg	3.51 kg
337 cm	3.82 kg	5.15 kg
Elbow 90°	0.76 kg	1.05 kg
Tee	1.2 kg	1.4 kg
Cross	1.37 kg	1.8 kg
Cutout (mm)	$L..^{+2}_{0}$mmxW41$^{+2}_{-1}$mm	----

Recessed

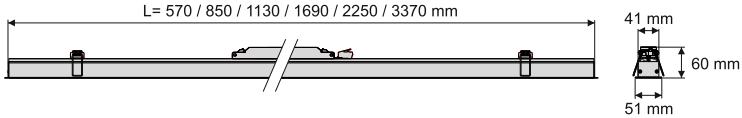

Cross

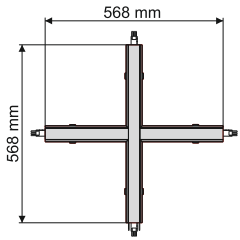

Tee

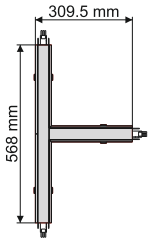

Elbow 90°

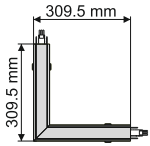

Pendant & Surface mounted

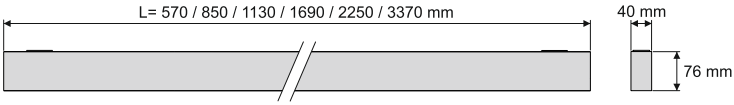

Cross

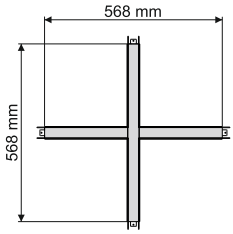

Tee

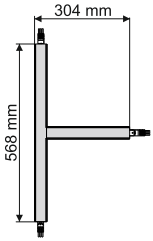

Elbow 90°

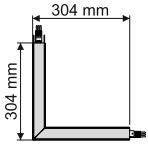

▶ Dimming capability ◀ قابلیت دیمیبل

If the luminaire in dimming system, control DC wiring are connected to luminaire dim's terminal

در صورت دیمیبل بودن چراغ، سیم های کنترلی DC(0-10V) به ترمینال Dim چراغ متصل گردد.

▶ Through wiring connecting system capability ◀ قابلیت اجرای سیستم ارتباطی تروویرینگ

Entries line and neutral are connected to L_{in} & N_{in} & output's line & neutral are got from N_{out} & L_{out}.

⚠ Pay attention to the allowed number of through wiring in the light label.

فاز و نول ورودی به L_{in} , N_{in} متصل شود و فاز و نول خروجی از L_{out} , N_{out} گرفته شود.

⚠ به تعداد مجاز تروویرینگ در برچسب چراغ دقت نمائید.

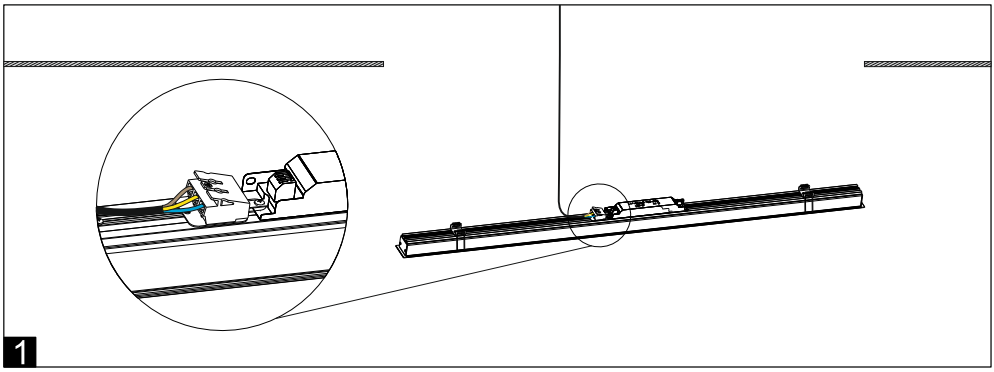

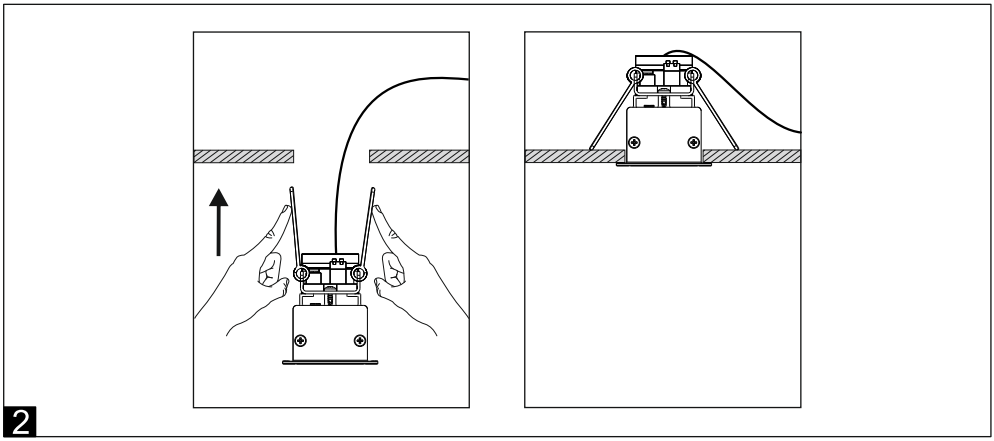

۱ سیم های کابل را به پایانه های نول، فاز و ارت متصل نمائید.
۲ چراغ به وسیله فنر ها درون سقف قرار گیرد.

1 Connect the cable wires to the neutral, phase and earth.
2 The luminaire is placed inside the ceiling by springs.

▶ Through wiring connecting system capability ◀ اتصال چراغ های دارای قابلیت تروواییرینگ

چراغ های دارای قابلیت تروواییرینگ، به وسیله سوکت ها به یکدیگر متصل می گردند.

The luminaires with through-wiring capability are connected to each other using sockets.

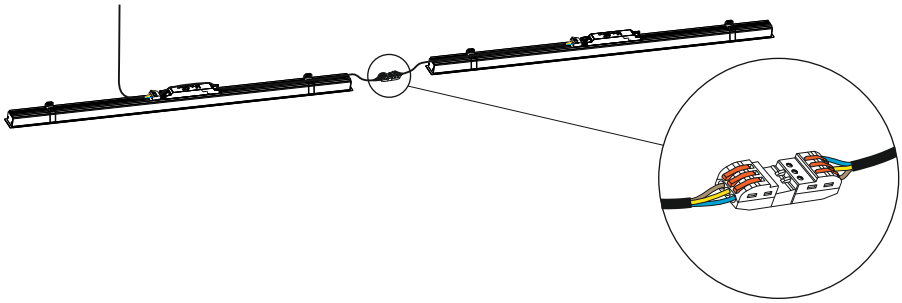

در صورت یکپارچه بودن چراغ خطی دو بدنه توسط واسط فولادی به یکدیگر متصل می گردد.

If the linear luminaire is integrated, the two bodies are connected to each other by a steel connector.

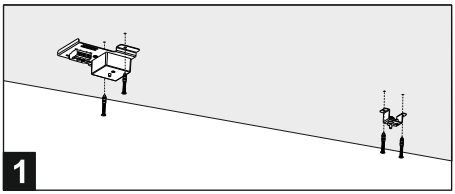

موقعیت سوراخ های نصب براکت

Bracket mounting hole positions

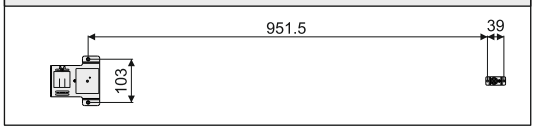

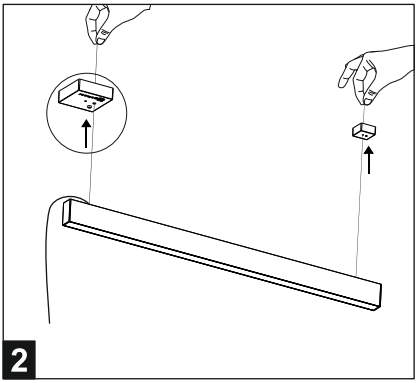

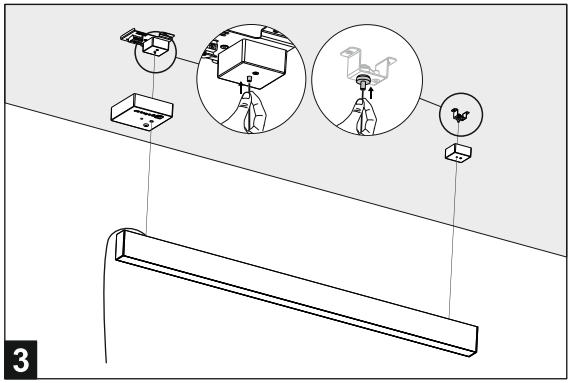

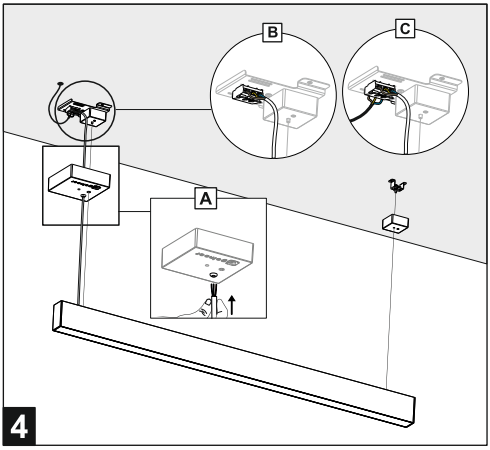

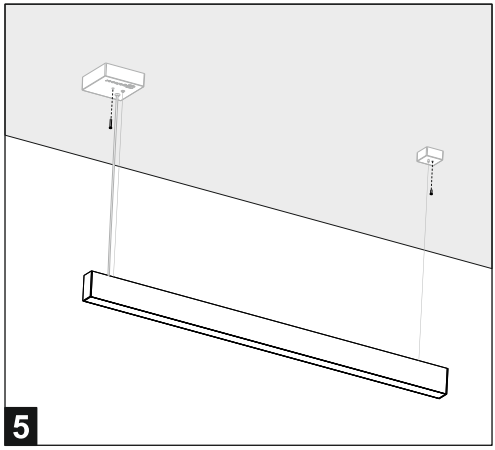

۱ براکت ها را با استفاده از پیچ ها و رول پلاک های موجود در بسته بندی نصب نمایید. (دقت فرمائید براکت ها پس از نصب در یک راستا قرار گرفته باشند)

۲ سیم بکسل نصب شده به بدنه را مطابق تصویر از درپوش ها عبور دهید.

۳ سیم بکسل را تا ارتفاع مورد نظر از سوراخ سیم گیر عبور دهید بطوری که موازی با سطح زمین قرار گیرد.

۴ کابل چراغ را مطابق تصویر A از در پوش عبور دهید.

B سیم های کابل چراغ را به پایانه های نول، فاز و ارت متصل نمائید.

C سیم های کابل شبکه برق را به سمت دیگر پایانه های نول، فاز و ارت متصل نمائید.

۵ درپوش را با استفاده از پیچ های موجود در بسته بندی نصب نمایید.

1 Install the fixing brackets by dowels & screw that embedded in the package.(pay attention: after installing the brackets, please checked brackets installed in to the same direction).

2 Pass the tow rope installed on the body through the caps as shown in the picture.

3 Pass the tow wire through the wire holder hole up to the desired height so that it is parallel to the ground.

4 Pass the light cable through the cap as shown in figure A.

B Connect the luminaire cable wires to the neutral, phase and earth.

C Connect the power cable wires to the other side of the neutral, phase and earth.

5 Install the cap using the screws included in the package.

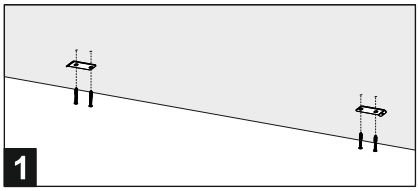

موقعیت سوراخ های نصب براکت

Bracket mounting hole positions

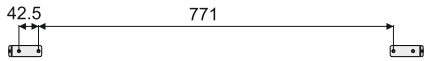

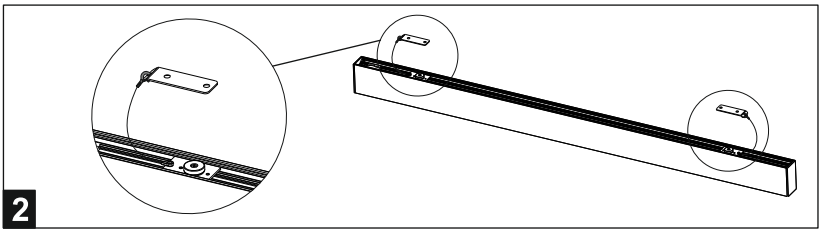

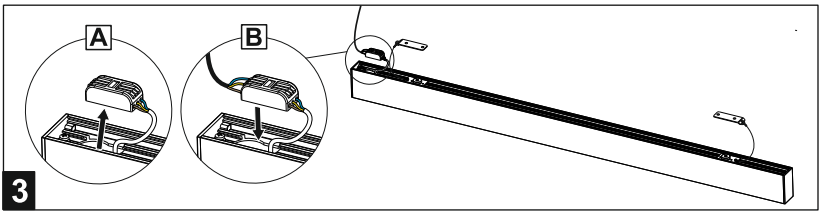

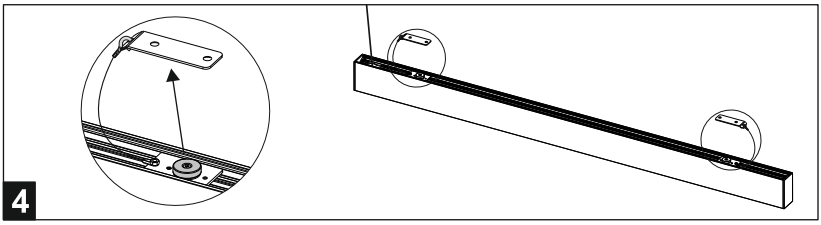

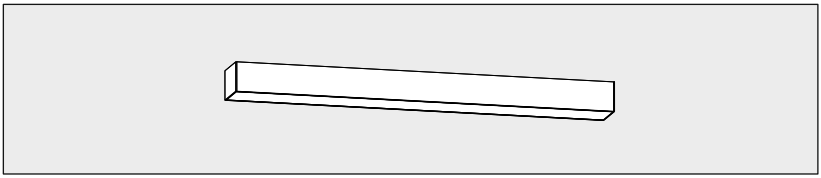

۱ براکت ها را با استفاده از پیچ ها و رول پلاک های موجود در بسته بندی نصب نمایید. (دقت فرمائید براکت ها پس از نصب در یک راستا قرار گرفته باشند)

۲ سیم بکسل نصب شده به بدنه را به براکت متصل نمایید.

۳ A ترمینال را از قسمت مشخص شده مطابق تصویر از چراغ بیرون بکشید.

B سیم های کابل را به پایانه های نول، فاز و ارت متصل نمائید سپس ترمینال را از حفره بدنه به داخل چراغ وارد کنید.

۴ آهن ربا نصب شده به چراغ را به براکت متصل کنید.(از اتصال صحیح و کامل آهنربا به براکت اطمینان حاصل کنید)

1 Install the fixing brackets by dowels & screw that embedded in the package.(pay attention: after installing the brackets, please checked brackets installed in to the same direction).

2 Connect the tow wire that installed on the body to the bracket.

3 A Pull the terminal out of the light from the marked area as shown in the figure.

B Connect the cable wires to the neutral, phase and earth. Then insert the terminal into the luminaire through the body hole.

4 Attach the magnet that installed on the light to the bracket.(Make sure that the magnet is correctly and completely attached to the bracket)